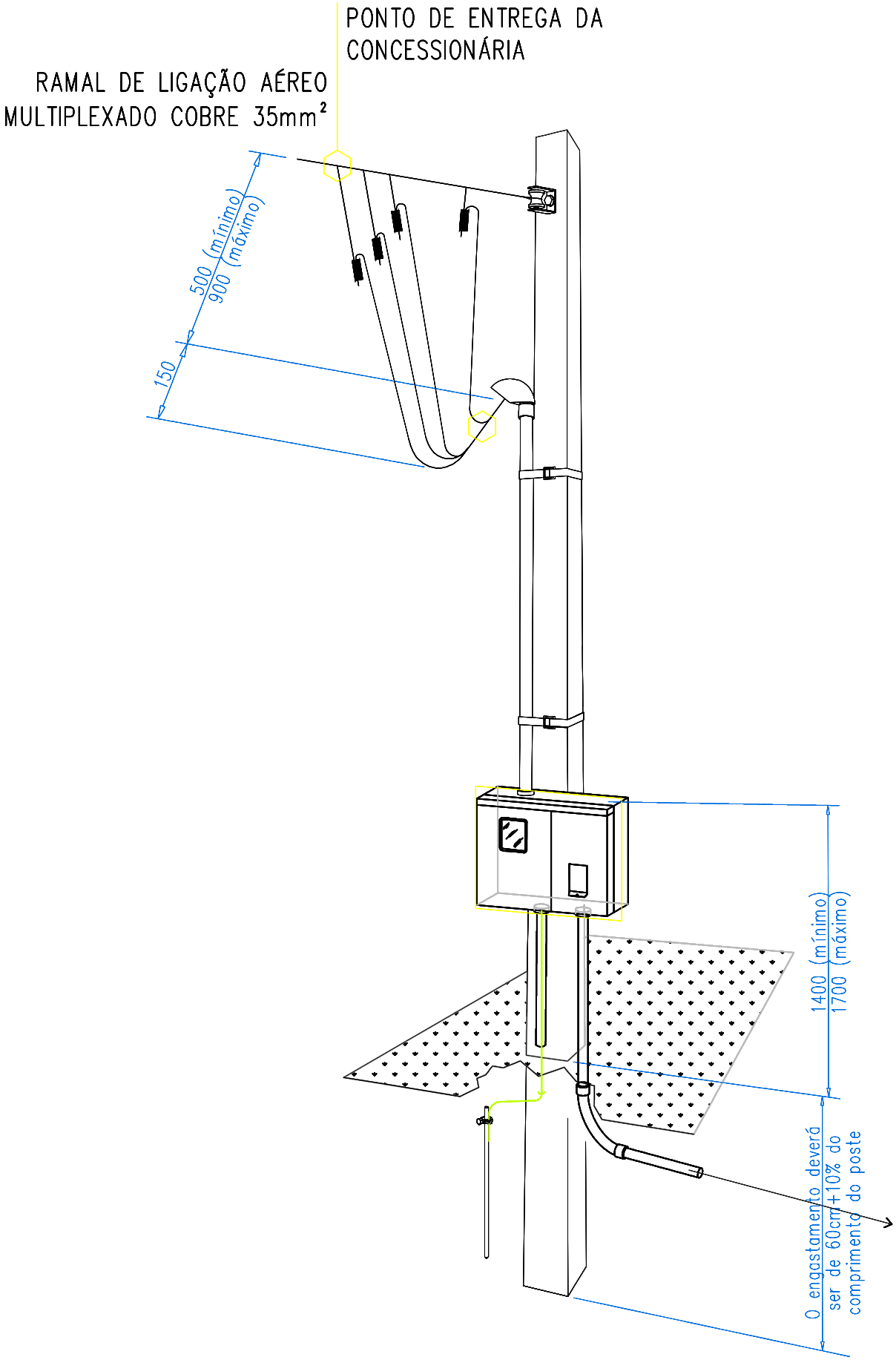
PONTO DE ENTREGA DA CONCESSIONÁRIA
RAMAL DE LIGAÇÃO AÉREO MULTIPLEXADO COBRE 35mm²
500 (mínimo)
900 (máximo)
150
1400 (mínimo)
1700 (máximo)
O engastamento deverá ser de 60cm+10% do comprimento do poste